VENTICELLO PLAN DE TOILETTE RECTANGLE

INFORMATION SUR LE PRODUIT

Titre de l'article	Villeroy & Boch Venticello Plan de toilette, 800 x 500 x 165 mm, Blanc, avec trop-plein
Code article	41048L01
Montage / Type de montage	montage mural
Contenu de la livraison	1 plan de toilette
Profondeur en mm	500
Largeur en mm	800
Hauteur en mm	165
Profondeur interne	120
Collection	Venticello
Convient pour	Robinetterie 3 trous, meuble Villeroy & Boch assorti
Matériel	Céramique sanitaire
Surface	brillant
Désignation de la couleur	Blanc
Avec trop-plein	Oui
Forme	Rectangle
Désignation de la couleur	Blanc
Surface antibactérienne (avec AntiBac)	Non
Nettoyage facile des surfaces (CeramicPlus)	Non
Nombre de trous de robinetterie percés	1
Nombre de trous de robinetterie pré-percés	2
Nombre de pools cuves	1

CROQUIS TECHNIQUES

41048L01

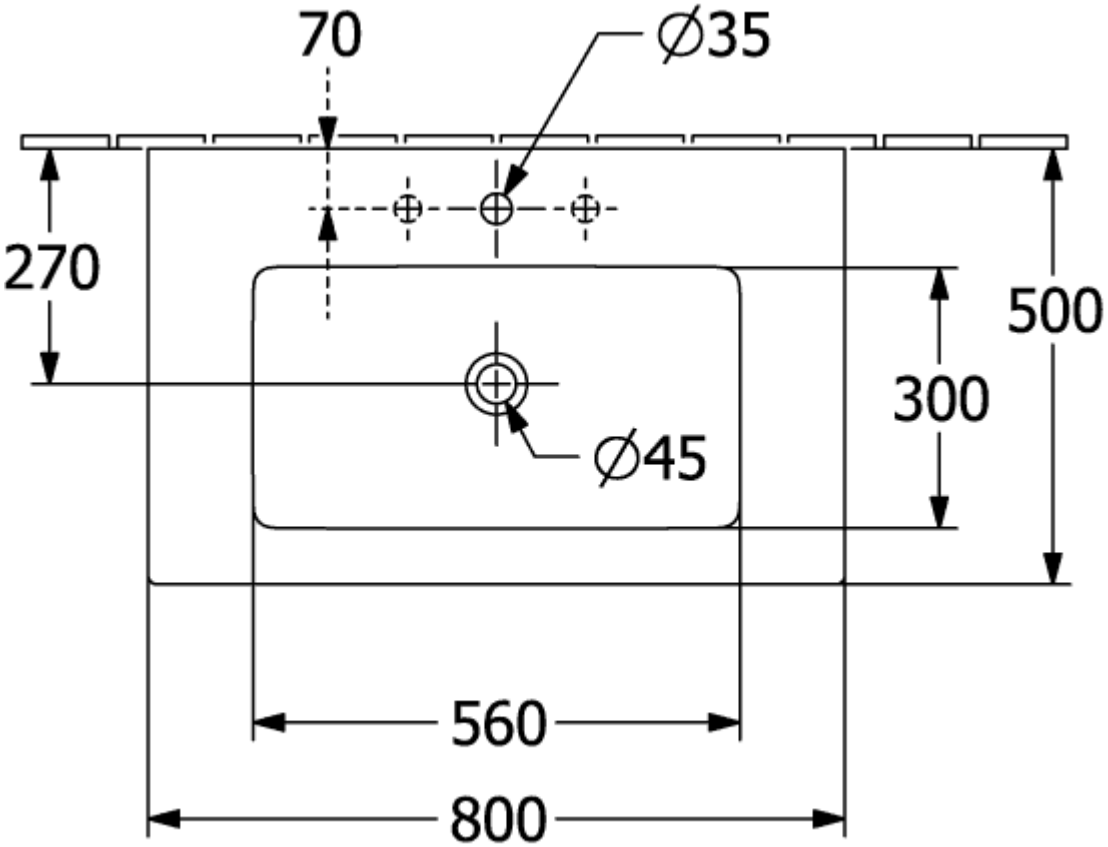
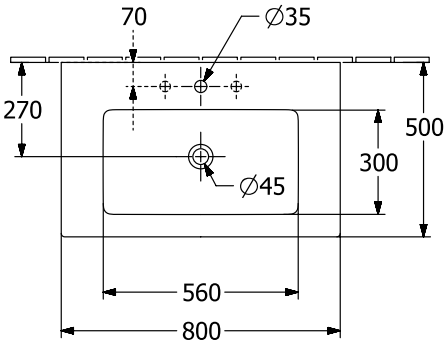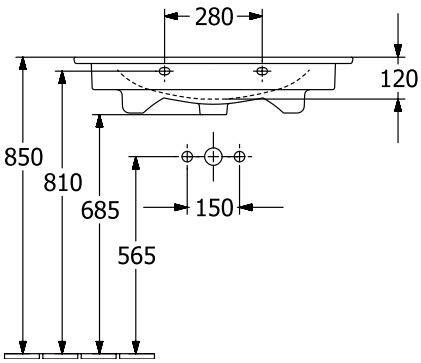
41048L01